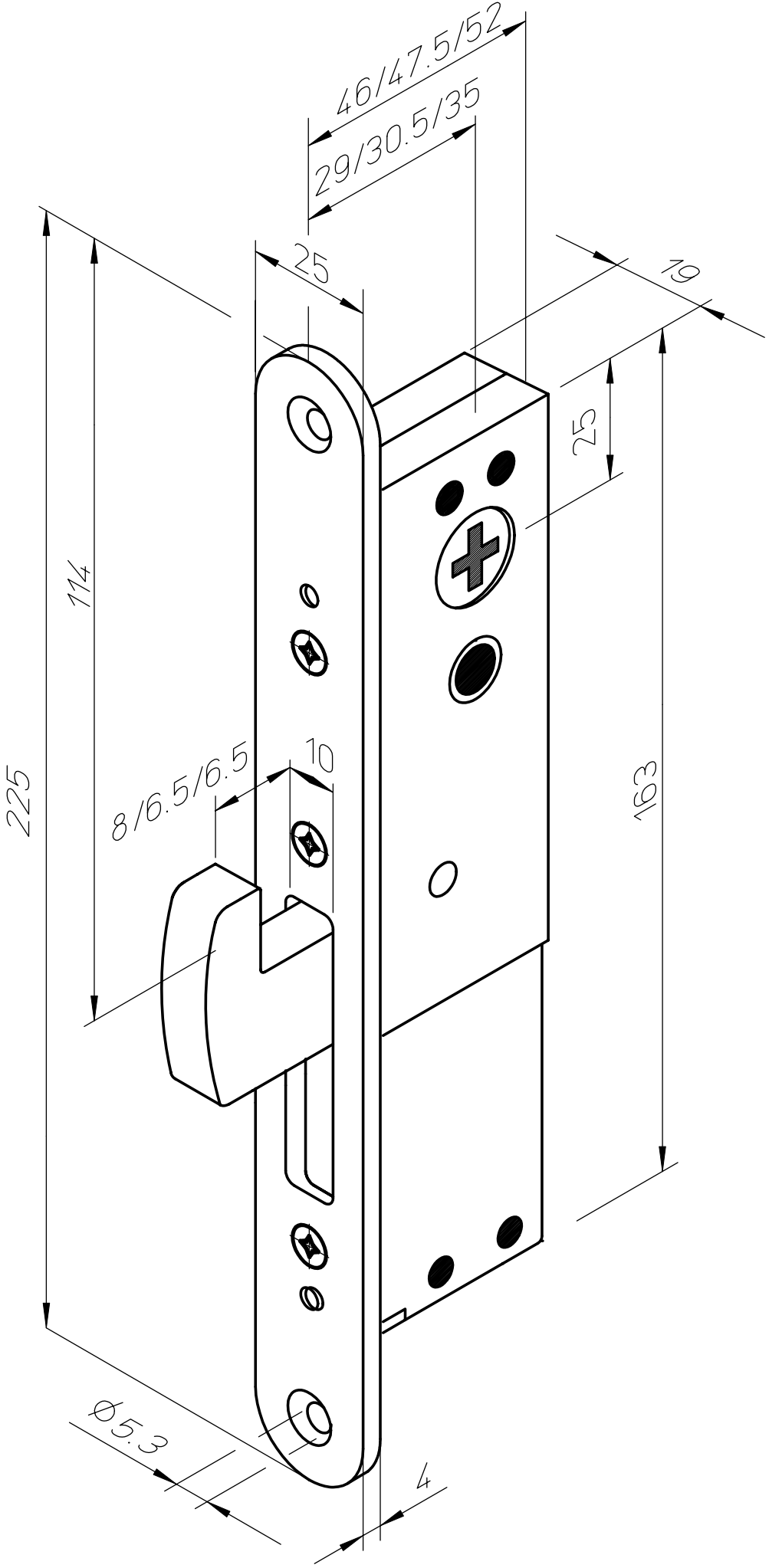

Luettelokuva

LC307H

900416